NOSEWORK SPORTIVO CSEN

Regolamento gara e disposizioni generali

In vigore dal 01\01\2024

Capitolo 1	Il Nosework Sportivo CSEN

La prova di Nosework sportivo è un'attività che ha come scopo quello di enfatizzare e testare principalmente le capacità olfattive del cane attraverso una rivisitazione in chiave ludico sportivo delle attività dei cani delle forze dell'ordine (antidroga, antiesplosivo, ecc.) ovvero di misurare la capacità del cane di memorizzare, cercare e segnalare la presenza di un odore target, inoltre si prefigge di testare il livello di collaborazione cane-uomo valutando la capacità di eseguire esercizi con e senza guinzaglio. I cani che partecipano alle prove di Nosework Sportivo devono mostrare buona motivazione, determinazione, attitudine al lavoro e collaboratività; il conduttore, invece, deve dimostrare competenza e naturalezza nel condurre il cane. In questo regolamento sono descritti 5 livelli di qualifica. Ogni titolo, quando è conseguito, specifica il livello in cui il binomio si è qualificato ed è stato certificato. I livelli descritti in questo standard hanno l'unico scopo di dare un titolo ai cani nell'ambito di prove sportive e non possono in alcun modo essere considerati una qualifica per il lavoro di pubblica utilità.

Principi generali competizioni di Nosework Sportivo CSEN:

A) Salute

A.1) Non possono partecipare alle prove di Nosework Sportivo cani che manifestano evidenti stati di sofferenza. Il giudizio sull'esclusione del cane dalla competizione per ragioni sanitarie è di competenza esclusiva dell'Ufficiale di gara. Il concorrente che volesse avvalersi del parere di un medico veterinario ha facoltà di interpellarne uno. Ottenuta la certificazione del veterinario, l'Ufficiale di gara potrà consentire al cane di partecipare alla competizione. Le spese derivanti saranno a carico del concorrente. Queste operazioni non dovranno comunque rallentare lo svolgimento della competizione. Il cane eventualmente riammesso alla competizione gareggerà per ultimo o subito prima delle femmine in calore.

A.2) I cani in gara devono rispettare le regole nazionali di vaccinazione e antidoping.

A.3) I cani devono essere dotati di libretto sanitario da cui si evince anche il numero di microchip, lo stesso va esibito all'atto dell'accettazione.

A.4) Le femmine in calore possono partecipare alle prove di Nosework Sportivo devono, tuttavia, gareggiare per ultime. Esse devono essere tenute fuori dal luogo della competizione e dalle zone circostanti fino a quando tutti gli altri cani hanno completato i loro esercizi. Le femmine che devono partorire entro quattro settimane e le femmine che hanno partorito da meno di otto settimane prima della data della competizione devono essere escluse.

A.5) Lo stesso cane non può partecipare alla stessa gara con conduttori differenti, potrà tuttavia partecipare a gare diverse con conduttori diversi, ma nella stessa classe di merito.

B) Gestione della Competizione

B.1) Le competizioni Nosework Sportivo sono sotto la gestione dell'Ufficiale di gara. In ogni competizione i giudici possono valutare massimo 35 binomi. In alternativa si dovrà prevedere la presenza di altro giudice e di altro campo di gara idoneo e adeguatamente distante dal primo. Se c'è più di un giudice in una competizione, uno dei giudici è indicato come giudice capo e sarà il coordinatore del team dei giudici. Se si verificano casi non disciplinati dal presente regolamento il coordinatore dei giudici, sentito il proprio team, decide come procedere o come valutare l'accaduto, relazionando successivamente al Comitato Tecnico Nazionale.

B.2) Gli obblighi del conduttore in qualità di concorrente iniziano quando il conduttore entra nel luogo della competizione e terminano dopo la cerimonia finale di premiazione. I conduttori devono seguire le regole e le direttive impartite. Ci si aspetta che i conduttori si comportino nel modo migliore e che siano abbigliati adeguatamente. Il giudice può squalificare un conduttore dalla competizione se non si attiene alle regole o si comporta in modo sconveniente. La decisione del giudice è definitiva e nessun concorrente potrà impugnare le decisioni del giudice. I conduttori devono presentarsi sul luogo della competizione 30 minuti prima dell'inizio della competizione di Nosework Sportivo. E' proibito punire il cane. Sono ammessi in gara pettorine e collari. Non sono ammessi collari utilizzati a strangolo, i collari con le punte, elettrici e altri mezzi o dispositivi di costrizione, come le museruole (salvo esigenze specifiche tempestivamente comunicate agli organizzatori). La limitazione vale dall'inizio della competizione fino alla fine.

Coperte, mantelline, impermeabili, scarpe, bendaggi, cerotti, ecc., sul cane sono proibiti durante la prova. Il conduttore deve avere il cane sul lato sinistro durante e tra gli esercizi di obbedienza. Se c'è una ragione fisica o una disabilità, al conduttore è permesso tenere il cane sul lato destro durante o tra gli esercizi. Questo dovrà essere dichiarato dal conduttore già in fase d'iscrizione alla gara. Se sono coinvolti diversi giudici, tutti i giudici interessati devono essere informati e deve essere concordato l'effetto che questo ha sulla valutazione degli esercizi. Qualunque accomodamento eccezionale dovrà essere giustificato e non dovrà essere tale da causare disturbo agli altri cani e concorrenti.

B.3) Un cane che in qualunque momento (prima, durante o dopo la sua prova) morde, cerca di mordere, attacca o cerca di attaccare persone o altri cani, può essere squalificato dalla competizione. Tutti i punti andranno persi, anche se la gara è già stata completata. In una manifestazione che si svolge su due giorni, la squalifica è valida anche per il secondo giorno e perciò il cane non può competere. L'incidente è annotato sul libretto di lavoro del cane.

B.4) Al cane che sporca o marca il campo di gara prima, durante o al termine della prova sarà attribuita una penalità pari ai punti previsti per la prova stessa.

B.5) Quando il campo di gara è in fase di preparazione o dopo che è stato preparato, ai conduttori non è permesso entrare sul campo con o senza cane, salvo esplicito permesso da parte del giudice di gara.

B.6) In caso di gare organizzate su più giorni, i concorrenti saranno accorpati per Classi. Il giorno di gara sarà stabilito partendo dalla classe Pre-Debuttanti in poi, salvo diverse indicazioni del giudice. L'ordine di partenza sarà stabilito, di norma, al termine delle operazioni di segreteria attraverso un sorteggio a cura dell'Ufficiale di gara e alla presenza dei concorrenti.

B.7) Le associazioni che intendono ospitare una gara di Nosework Sportivo devono avere idonei spazi, recintati o transennati, da destinare alle varie prove di obbedienza e olfattive. Le prove di obbedienza devono essere svolte su di un'area lunga almeno 40 m e larga 20 m. Le attività olfattive devono avere due aree distinte A e B di dimensioni che possono differire in relazione al tipo di prova da svolgere come richiesto in descrizione delle singole prove. Inoltre le associazioni che ospiteranno delle gare per cui è prevista la prova di ricerca in ambiente, nel caso di ambiente proposto all'esterno devono mettere a disposizione del giudice un numero congruo di oggetti o nel caso di ricerca interna, un locale che sia

mediamente arredato per garantire una varietà di posti per occultare l'input olfattivo.

C) CLASSI DI LAVORO

Classe Pre-Debuttanti

Sono ammessi a gareggiare in classe Pre - Debuttanti tutti i cani che abbiano compiuto almeno 8 mesi d'età.

Classe Debuttanti

Sono ammessi a gareggiare in Classe Debuttanti tutti i cani che abbiano già compiuto 12 mesi di età e che abbiano accumulato almeno 1800 punti in Classe Pre - Debuttanti.

Classe 1

Sono ammessi a gareggiare in Classe 1 tutti i cani che abbiano accumulato almeno 1800 punti nella calasse debuttanti, ottenendo almeno una valutazione di eccellente.

Classe 2

Sono ammessi a gareggiare in Classe 2 tutti quei cani che abbiano accumulato almeno 1800 punti nella classe uno, ottenendo almeno due valutazioni di eccellente da due giudici diversi.

Classe 3

Sono ammessi a gareggiare in Classe 3 tutti i cani che abbiano accumulato almeno 1800 punti nella classe due, ottenendo almeno due valutazioni di eccellente da due giudici diversi.

Raggiunto il punteggio minimo richiesto, per il solo anno di riferimento e fino al 31 dicembre dello stesso anno, il binomio potrà decidere se rimanere nella stessa classe o passare a quella seguente. Il primo gennaio dell'anno successivo, dovrà obbligatoriamente passare alla categoria superiore.

D) ORGANIZZAZIONE DEI CAMPIONATI:

Organizzazione dei Campionati Regionali:

Si può organizzare, previa autorizzazione del C.T.N., il Campionato Regionale di Nosework Sportivo, in tutte quelle Regioni che hanno un numero pari o superiore a trenta binomi.

Il Campionato Regionale, previa autorizzazione del C.T.N., verrà organizzato dal Coordinatore Regionale, che avrà cura di stilare la graduatoria finale, sommando i punti delle migliori tre gare effettuate nell'anno di riferimento.

Al termine dell'ultima gara del Campionato Regionale di Nosework Sportivo CSEN saranno assegnati i seguenti titoli:

- Classe 3: Campione Regionale di Nosework Sportivo CSEN
- Classe 2: Promessa Regionale di Nosework Sportivo CSEN
- Classe 1: Speranza Regionale di Nosework Sportivo CSEN
- Debuttanti: Miglior debuttante Regionale di Nosework Sportivo CSEN
- Predebuttanti: Miglior predebuttante Regionale di Nosework Sportivo CSEN

Il binomio che durante il Campionato Regionale dovesse passare di categoria, ai fini della graduatoria per il conseguimento del titolo Regionale, conserverà il miglior punteggio ottenuto dalla somma dei punti delle migliori tre gare effettuate nell'anno di riferimento. Nel caso in cui, nello stesso anno di riferimento, dovesse riuscire a partecipare ad almeno tre gare nella nuova classe, concorrerà per la classe più alta.

Organizzazione del Campionato Nazionale

La finale del Campionato Nazionale di Nosework Sportivo Csen, che incoronerà il campione Nazionale nei cinque livelli previsti dalla disciplina, verrà organizzata durante l'evento delle finali CSEN-FIDASC, che si svolge ogni anno nel mese di Dicembre.

Al fine della graduatoria per le qualificazioni del Campionato Nazionale verranno sommati i punteggi più alti ottenuti delle tre gare effettuate nell'ambito del Campionato Regionale dell'anno di riferimento.

I primi cinque binomi in graduatoria, per singola categoria possono partecipare al Campionato Nazionale, posto che abbiano partecipato ad almeno tre gare del Campionato Regionale organizzate nell'anno.

Durante la finale del Campionato Nazionale di Nosework Sportivo CSEN saranno assegnati i seguenti titoli:

- Classe 3: Campione Nazionale di Nosework Sportivo CSEN
- Classe 2: Promessa Nazionale di Nosework Sportivo CSEN
- Classe 1: Speranza Nazionale di Nosework Sportivo CSEN
- Debuttanti: Miglior debuttante Nazionale di Nosework Sportivo CSEN
- Predebuttanti: Miglior predebuttante Nazionale di Nosework Sportivo CSEN

Il binomio qualificato dovrà, in occasione della finale del Campionato Nazionale, gareggiare nella classe per la quale ha ottenuto la qualifica.
Nelle Regioni in cui non si disputa il Campionato Regionale, potranno partecipare al Campionato Nazionale i primi dieci binomi in graduatoria, per singola categoria, posto che abbiano partecipato ad almeno tre gare che si sono svolte sul territorio Nazionale nell'anno di riferimento. La graduatoria verrà stilata a cura del C.T.N. che sommerà i punti delle migliori tre gare effettuate. In considerazione dell'espansione della disciplina e tenuto conto dell'opportunità della congruità numerica per l'effettuazione del Campionato Nazionale, il numero utile per la partecipazione potrà subire delle variazioni, che saranno comunicate a cura del C.T.N..

E) TABELLA CONVERSIONE PUNTI

Eccellente: 80% dei punti totali

Molto buono: 70% dei punti totali

Buono: 60 % dei punti totali

Sufficiente: 50% dei punti totali

Classe	Punteggio	Età minima	Punteggio richiesto
Pre-Debuttanti	600 punti	8 mesi	0 punti
Classe Debuttanti	600 punti	+12 mesi	1800 punti nella classe pre-debuttanti
Classe 1	450 punti	+ 12 mesi	1800 punti + 1 Ecc. in classe Debuttanti.
Classe 2	450 punti	+12 mesi	1800 punti + 2 Ecc. da 2 giudici diversi in Classe 1
Classe 3	510 punti	+12 mesi	1800 punti + 2 Ecc. da 2 giudici diversi in Classe 2

F) ORGANIZZAZIONE DELLA GARA

Le associazioni che intendono ospitare una gara di Nosework devono mettere a disposizione degli spazi adeguati allo svolgimento delle prove, il materiale necessario al confezionamento degli input olfattivi, il materiale necessario allo svolgimento delle prove olfattive e di obbedienza. Dovranno mettere a disposizione del giudice almeno due persone, che preferibilmente non partecipano alla competizione, che assistano il giudice nelle operazioni di gara. Avranno cura di gestire la segreteria, accertando che i cani abbiano i requisiti richiesti (Tessera csen, libretto sanitario con relativo nr. di microchip e libretto di lavoro del cane) compilando i moduli d'iscrizione a cui allegare la scheda di valutazione che sarà data al giudice prima dell'inizio della gara. Al termine della Gara le schede di giudizio dovranno essere archiviate e conservate. **Infine la segreteria del club organizzatore avrà cura di compilare ed inviare le schede di riepilogo punteggi gara via mail all'indirizzo segreteria.noseworkcsen@gmail.com in file excel.** Nell'attribuzione dei giudizi o nella valutazione dei singoli esercizi ogni errore di trascrizione o valutazione va comunicato al concorrente, le modifiche devono essere effettuate tracciando con una linea la frase o voto errato ma essere comunque visibili e contrassegnate dal giudice. In ogni competizione i giudici possono valutare massimo 35 binomi per ogni giornata di gara. Un numero superiore di partecipanti richiederà la presenza di un secondo giudice.

I rimborsi spese dei Giudici sono fissati in € 50,00 al giorno fino a 20 binomi giudicati, e € 100.00 al giorno dal 21° binomio, più spese di viaggio, vitto e alloggio che dovranno essere concordate anticipatamente.

La quota di iscrizione alle gare è fissata in € 20,00 per tutte le classi; ogni ulteriore cane, iscritto in gara con il medesimo conduttore € 15,00.

I Giudici sono autorizzati a giudicare i propri congiunti qualora regolarmente iscritti alle competizioni da loro giudicate.

Le gare di Nosework sportivo CSEN sono autorizzate dal C.T.N.

Per partecipare alle gare di Nosework, i binomi devono essere tesserati CSEN e avere il certificato medico in corso di validità previsto dal Decreto Balduzzi o dalla normativa di riferimento.

Le associazioni dovranno, inoltre, mettere a disposizione del giudice il materiale necessario allo svolgimento di ogni singolo esercizio di obbedienza e olfattivo. Nello specifico, il giudice dovrà avere a disposizione un congruo numero di coni\segnaposto e del nastro per lo svolgimento delle prove di obbedienza e tutto il materiale descritto nelle varie prove olfattive.

F.1. Input olfattivi.

Le prove olfattive saranno svolte utilizzando le spezie naturali corrispondenti, semi di finocchio, chiodi di garofano e anice stellato. Tali spezie dovranno essere contenute all'interno di apposite provette di plastica da 2 ml nel pieno della loro capacità e fissate con del nastro adesivo trasparente come illustrato a pagina 11 e 12.

Gli input olfattivi saranno confezionati solo ed esclusivamente dal Giudice di gara:

Gli organizzatori inoltre, devono mettere a disposizione 6 COPPETTE in più di quelle previste per la prova, per permettere al giudice di poter sostituire le coppette "inquinate" o danneggiate.

F.2. Svolgimento della gara:

Alla chiusura della segreteria, sotto la supervisione del Giudice, si procederà all'estrazione per determinare l'ordine di partenza. Nell'ordine di partenza, di norma, verrà data precedenza alla classe Pre-Debuttanti proseguendo con le classi successive; tuttavia il giudice potrà decidere diversamente. Sarà discrezione del giudice determinare i tempi di pausa fra una prova e l'altra.

Durante le prove olfattive il giudice ha facoltà di modificare il campo di gara o la posizione del target in funzione delle varie esigenze che si dovessero verificare al momento dello svolgimento della prova stessa o per rendere omogenee le prove in funzione della taglia dei cani concorrenti. Al fine di impedire che il conduttore possa vedere il punto dell'occultamento dell'input olfattivo, all'interno del campo di gara dovrà essere presente un nascondiglio (tipo cabina, revier ecc.) dove il concorrente dovrà sostare immediatamente prima del proprio turno.

F.3. Ricerca su coppette:

Durante la prova "ricerca su coppette" le stesse devono essere tutte dello stesso colore, dello stesso materiale e avere un diametro minimo di 20 cm (come ad esempio la coppetta rigida in foto).

Se durante la prova un cane sporca o marca una coppetta il giudice provvederà a sostituirla con una neutra.

Per meglio uniformare la disposizione delle coppette, dei numeri e del modo da fissare l'input olfattivo durante la gara, di seguito si rappresenta il modo corretto da eseguire:

Coppette in linea

Coppette in cerchio

Coppette in ordine sparso

Modalità confezionamento Input olfattivo

La provetta deve essere posizionata con l'apertura poggiata sul bordo interno del foro della coppetta. Il tappo deve essere chiuso ma forato, in maniera tale da non permettere fuoriuscite di materiale. Il tutto deve essere fissato con nastro adesivo trasparente.

F.4. Prove di obbedienza:

Tutte le prove di obbedienza iniziano e terminano con il cane nella posizione “al piede” che per comodità sarà indicata con il nome di “posizione di base”. E’ ammessa la posizione al “FRONTE” con successivo posizionamento del cane in “posizione base”. Per comodità di descrizione in questo regolamento vengono utilizzati comandi in lingua italiana ad esempio “PIEDE” “SEDUTO” “TERRA” “RESTA” “VAI” “VIENI” ma durante lo svolgimento delle prove i concorrenti potranno utilizzare comandi equivalenti.

F.5. Penalità, segnalazioni e premio

Quando viene utilizzata nel seguente regolamento la descrizione “FALSA SEGNALAZIONE” si intende quando il cane segnala durante gli esercizi di ricerca olfattiva una zona dove non c’è il target e quindi sarà considerata come penalità. In fase di iscrizione il conduttore comunicherà la segnalazione che esibirà il cane al ritrovamento dell’odore target. Le segnalazioni ammesse sono il SEDUTO, TERRA, ABBAIO, FREEZING e “RASPATA”. Se il cane al ritrovamento dell’odore target non esibisce la segnalazione dichiarata la prova sarà soggetta a penalità. Durante le prove, all’interno del campo di gara, il cane non potrà in nessun caso essere premiato con gioco o cibo, pena la squalifica, ma potrà solo essere lodato (rinforzo sociale) al termine di ciascun esercizio.

F.6. Norme generali di gara

Al termine della gara in caso di pari merito fra più concorrenti verrà dichiarato vincitore il binomio che avrà accumulato il punteggio più alto nelle prove olfattive e in seconda battuta il binomio che avrà ottenuto il tempo più basso (prendendo in considerazione minuti e secondi) sommando i tempi ottenuti nelle diverse prove olfattive.

Giudizi: tutti giudizi sono inappellabili.

I binomi verranno valutati dal momento del loro ingresso sul terreno di prova al momento in cui lo lasceranno. Valutazioni e risultati saranno compilati sulle allegate schede di giudizio. Il Giudice ha facoltà di allontanare dal campo di gara i concorrenti che ne contesteranno il giudizio in maniera antisportiva, annotando l’accaduto sul libretto di gara.

Il Giudice valuterà gli esercizi olfattivi secondo il proprio indiscutibile Giudizio sui seguenti elementi:

A. **Gestione del guinzaglio**: come strumento di aiuto e mai di intralcio o condizionamento, il guinzaglio deve essere tenuto "morbido", di lunghezza adeguata **(si consiglia 1,5 e 2 metri)**.

B. **Gestione del cane in ricerca**: Verrà valutata la capacità del conduttore di interpretare il proprio cane o di aiutarlo nei momenti di difficoltà, di leggere le correnti d'aria, la gestione degli aiuti vocali e gestuali**, se il conduttore tocca le coppette verrà penalizzato.**

C. **Ricerca**: Verrà valutata l'intensità profusa dal cane nella ricerca, la voglia di cercare, la precisione, la capacità di rimanere concentrato sull'esercizio.

D. **Segnalazione:** la segnalazione dichiarata in fase di iscrizione dovrà essere proposta dal cane in maniera inequivocabile, decisa e duratura (mantenuta finché il conduttore non alza il braccio per confermare il ritrovamento) e precisa (il più vicino possibile al target). SEDUTO: il cane appena percepisce l'odore target si siede il più vicino possibile alla fonte rivolto in direzione della stessa. TERRA: il cane appena percepisce l'odore target assume la posizione di terra il più vicino possibile alla fonte, rivolto in direzione della stessa. ABBAIO: il cane appena percepisce l'odore target si ferma il più vicino possibile all'odore target rivolto in direzione dello stesso e inizia ad abbaiare. FREEZING il cane appena percepisce l'odore target si ferma il più vicino possibile all'odore target, rivolto in direzione del target stesso bloccandosi. RASPATA: il cane appena percepisce l'odore target inizia a raspare sul target in maniera decisa e intensa.

E. Se il cane commette una falsa segnalazione non confermata dal conduttore viene penalizzato di 10 punti per ogni falsa segnalazione effettuata prima di quella corretta fino ad un massimo di 4 false segnalazioni non confermate, dopodiché la prova sarà considerata conclusa o Non Classificata "N.C.",

F. Se il cane commette una falsa segnalazione confermata dal conduttore con l'alzata di mano, viene penalizzato della metà dei punti attribuiti all'intera prova.

G. Se il conduttore conferma per 2 volte una falsa segnalazione all'esercizio verranno assegnati 0 punti a tutta la prova.

H. Se il cane segnala la coppetta o il punto dove è occultata la fonte, con una segnalazione diversa da quella dichiarata dal conduttore, anche se non confermata dallo stesso, e solo successivamente il cane esegue la segnalazione dichiarata e il conduttore la convalida con alzata di mano, alla

segnalazione verrà attribuito il voto di mediocre. Se la segnalazione viene richiesta o indotta dal conduttore anche solo con il linguaggio del corpo verranno attribuiti zero punti.

I. Il giudice in caso di “falsa segnalazione” confermata non ferma il cronometro e dichiara “falsa segnalazione” permettendo al conduttore di continuare la ricerca.

J. In caso di seconda “falsa segnalazione” confermata, il giudice dichiarerà: “esercizio terminato per doppia falsa segnalazione”.

K. Tempo impiegato: A ritrovamento avvenuto il giudice ferma il tempo e lo segna sulla scheda punteggio. Il tempo impiegato verrà convertito in punteggio in base ad uno schema di conversione specifico per ogni prova.

L. Indifferenza all’esca. Nelle prove che prevedono un’esca alimentare nascosta in un contenitore uguale a quello dei target, il cane deve rimanere concentrato sulla ricerca dell’odore target, rimanendo indifferente all’esca, non deve fermarsi, segnalarla, cercare di prenderla o manifestare interesse all’esca. La prova sarà considerata fallita se il cane si sofferma sull’esca senza riprendere la ricerca nonostante le sollecitazioni del conduttore.

M. Se il cane “sporca” nel campo di gara, gli verranno attribuiti zero punti.

N. Durante la conduzione del cane sulle “coppette” è fatto divieto al conduttore di toccarle, tuttavia può dare le opportune indicazioni al cane.

O. Se il conduttore tocca le coppette viene penalizzato della metà dei punti attribuiti all’intera prova, lo stesso verrà richiamato dal giudice, se la cosa si ripete alla prova verranno attribuiti zero punti.

P. Nell’ipotesi che il conduttore ha già effettuato una falsa segnalazione confermata, (per la quale verranno detratti il 50% dei punti ottenibili), e dovesse anche per la prima volta (quindi andrebbero detratti il 50% del punteggio ottenibile) toccare una coppetta, alla prova verranno attribuiti 0 punti.

Q. Per salvaguardare la buona riuscita della manifestazione è assolutamente vietato, pena la squalifica dalla gara, utilizzare tutti gli input olfattivi prima e durante la manifestazione stessa.

R. Laddove dovesse capitare che il giudice per alterne vicende dovesse dichiarare una falsa segnalazione, e poi invece, ci si accorge che era la coppetta giusta, al conduttore bisogna far ripetere la prova, è sua facoltà

ripeterla nell'immediato o al termine della sua categoria prima di eventuali femmine in calore.

S. Durante l'effettuazione della ricerca su coppette, se il cane passa più di due volte sulla coppetta target, il giudizio della "ricerca" non potrà essere superiore a buono.

Il Giudice valuterà gli esercizi di obbedienza secondo il proprio indiscutibile Giudizio utilizzando le seguenti linee guida:

1. Il cane deve seguire volentieri il conduttore, camminando alla sua sinistra, con la spalla all'altezza del ginocchio sinistro dello stesso e seguendo il conduttore su una linea parallela.

2. Il conduttore deve muovere le braccia in modo naturale durante l'esercizio. Le svolte a sinistra e a destra durante la condotta devono essere angoli retti (90°).

3. Il conduttore non deve girare la testa, non deve ruotare le spalle o usare il linguaggio corporeo o dare segnali con i piedi.

4. Il comando "piede" può essere dato ad ogni partenza, quando si cambia direzione, nelle svolte, dietrofront da fermi e durante i cambi di velocità di andatura.

5. Quando il conduttore si ferma, il cane deve assumere la posizione al piede immediatamente e senza comando.

6. Il comando "piede" può essere dato ad ogni partenza e il comando "Resta" è ammesso negli esercizi in cui il conduttore lascia il cane o si gira intorno al cane.

7. I comandi sono comandi verbali. Solo in Classe 1 i segnali con le mani possono sostituire un comando verbale o essere dati simultaneamente ad un comando verbale. Quando si usano segnali con le mani, questi devono essere brevi e non superare il comando verbale e non includere altro linguaggio corporeo.

8. Linguaggio corporeo significa muovere il corpo (non necessariamente fare passi), curvare o ruotare il corpo, la testa o le spalle, come anche dare segnali con i piedi. Questo comporta una penalità.

9. Fare passi mentre si impartiscono i comandi comporta una penalità.

10. Negli esercizi dove si dirige il cane o dove è necessario ridirigerlo, sono ammessi comandi o gestuali o verbali o entrambi simultaneamente.

11. Il nome del cane può essere combinato al comando in tutti gli esercizi di richiamo/tutte le situazioni di richiamo. Il nome e il comando devono essere

legati insieme strettamente in modo che nome e comando non diano l'impressione di due comandi separati. E' ammesso anche usare solo il nome del cane.

12. Negli esercizi di richiamo, il cane può venire direttamente nella posizione al piede o sedersi prima di fronte al conduttore. Se si siede di fronte al conduttore, il cane deve, su comando, assumere rapidamente la sua posizione al piede, passando molto vicino al conduttore.

13. Negli esercizi di richiamo, il giudice non ha bisogno di sapere se il cane doveva prendere la posizione al piede direttamente o dopo essersi seduto di fronte. Se l'esercizio è effettuato elegantemente si può attribuire il punteggio pieno indipendentemente da quel che ci si aspettava.

14. Il giudizio di un esercizio inizia quando conduttore e cane hanno preso posizione (cane al piede) al punto di partenza e il Giudice annuncia "Inizia l'esercizio". Il giudizio di un esercizio termina quando il Giudice ha annunciato "Esercizio finito" o "Grazie".

15. Tutte le deviazioni dall'ideale ridurranno i punti: tutti i comandi extra, i doppi comandi, linguaggio corporeo, deviazioni dalla posizione al piede, deviazioni dal movimento parallelo, ecc.

16. E' importante che il cane sia collaborativo e motivato durante gli esercizi.

17. Nel giudicare la velocità si terrà in considerazione la razza. L'ideale non è lo stesso per tutte le razze. Quando un cane reagisce al comando istantaneamente e impegnandosi, si muove nel modo tipico della sua razza, prende il suo passo e mostra interesse in quello che sta facendo, gli sarà attribuito il punteggio pieno, se non ci sono errori che abbassano il punteggio.

18. Tutte le punizioni al cane portano alla squalifica.

19. Il binomio che inizia la prova prima dell'assenso del giudice prende 0 punti. Dall'assenso del giudice ha dieci secondi per iniziare la prova.

20. Nelle prove di ricerca, al fine di rendere valida la partenza, sia il conduttore che il cane devono oltrepassare la linea immaginaria che congiunge i due coni, in caso di difformità il giudice farà ripetere la prova per una sola volta, se l'episodio si dovesse ripetere verranno attribuiti 0 punti.

21. Nell'obbedienza, al binomio che non raggiunge almeno i 120 punti in classe 1) e 2) e i 170 punti in classe 3), non potrà essere attribuito il voto

di eccellente, a prescindere dal punteggio finale, che resta valido ai fini della classifica.

22. Se il cane non assume la posizione al piede o la posizione di partenza di un esercizio (es. seduto o terra), l'esercizio è fallito.

23. Altri motivi di penalizzazione: Se un cane non assume la posizione al piede (seduto) alla fine di un esercizio, se il cane non siede calmo a fianco del conduttore all'inizio dell'esercizio, se il conduttore fa passi mentre dà i comandi.

24. E' tollerato il cane che tocca il conduttore (leggermente) negli esercizi di richiamo quando si siede di fronte al conduttore o andando alla posizione al piede / spostandosi a fianco del conduttore. Verrà, altresì, penalizzato se urta / sbatte contro il conduttore.

25. Controllare il cane tenendolo per il collare tra un esercizio e l'altro porta ad una riduzione di punti nell'impressione generale.

26. Se il cane "sporca" in campo l'esercizio è fallito (0 punti) e l'impressione generale è fallita (0 punti).

27. Anticipare il comando o iniziare l'esercizio troppo presto comporta delle penalità.

28. In classe 3 se un cane anticipa il comando (cioè, non mantiene la posizione al piede correttamente: sobbalza, si alza, ma non fa passi avanti), quando inizia l'esercizio, verrà penalizzato.

29. In classe 2 e Classe 3, in tutti gli esercizi che prevedono il cane senza guinzaglio se il cane lascia il conduttore o la posizione dopo che l'esercizio è iniziato verrà penalizzato. Potranno comunque portare al termine l'esercizio. Al conduttore sono concessi due richiami, al terzo l'esercizio sarà considerato fallito. Se il cane ritorna entro il secondo richiamo è concesso di terminare l'esercizio riprendendo dall'ultimo comando previsto. In entrambi i casi esercizio e impressione generale verranno fortemente penalizzati. Se non ritorna al secondo richiamo, l'esercizio è fallito.

30. In classe 2 e Classe 3, se durante l'esercizio della condotta, il conduttore non esegue la fermata o il cane non si siede quando il conduttore arresta la marcia, all'esercizio non potrà essere attribuito il giudizio maggiore di buono, se tutto il resto è eccellente.

31. Negli esercizi dove al cane viene ordinato di mantenere una posizione in attesa del richiamo o del ritorno del conduttore ogni variazione della sequenza ordine-

esecuzione -attesa ordine sarà penalizzata. L'esercizio sarà fallito se il cane segue il conduttore nonostante l'ordine "resta" o per altri casi previsti nella descrizione del singolo esercizio.

Capitolo 2	CLASSE PRE-DEBUTTANTI

VALUTAZIONE SOCIABILITA'

Il binomio prima di iniziare la prova si presenta al giudice porgendogli la mano declinando il proprio nome e cognome, il nome del cane e come segnala il target. Il Giudice stringerà la mano al conduttore senza toccare il cane. Al cane che manifesta aggressività nei confronti del giudice verrà preclusa la possibilità di partecipare alla prova.

Ricerca su coppette in linea	300 punti
Ricerca su coppette in cerchio	300 punti
Totale punti Gara	**600 punti**

Cpd. 1 - Ricerca su 14 coppette in linea_____300 punti

Essenza: Finocchio – Tempo massimo 1 minuto e 40 secondi

La prova consiste nel portare il cane di fronte a 14 coppette disposte su un'unica fila distanti almeno 1 metro l'una dall'altra, in una delle quali è inserito il contenitore con input olfattivo essenza "finocchio". Il cane deve riuscire ad identificare detto odore e segnalarne il ritrovamento al conduttore nel tempo massimo di 1 minuti e 40 secondi. La gara deve essere eseguita col cane al guinzaglio e senza distrazioni. Una delle coppette sarà il target, che conterrà l'odore. Tutte le coppette devono essere neutre, quindi non contenere altri odori motivo di distrazione o confusione per il cane. La coppetta target deve cambiare posizione per ogni cane che partecipa alla prova. Il binomio si posizionerà al punto di partenza indicato dal giudice contrassegnato dalla presenza di due coni, il giudice pronuncerà "INIZIO DELLA PROVA OLFATTIVA", da quel momento il conduttore avrà 10" per dare inizio alla prova. Il giudice farà partire il cronometro nel momento in cui il cane avrà oltrepassato i coni. Ogni binomio è libero di scegliere la sequenza di ricerca che preferisce passando anche diverse volte sulle coppette. Una volta individuata la

coppetta target il cane deve velocemente segnalarla al conduttore, il giudice terrà conto della precisione, della sicurezza e dell'atteggiamento generale del cane. Il conduttore per comunicare al giudice il ritrovamento dell'odore target alzerà un braccio. Il giudice a questo punto immediatamente fermerà il cronometro. In caso di segnalazioni dubbie (ad esempio se il cane annusa una coppetta e si siede davanti ad un'altra) il giudice ha facoltà di chiedere al conduttore quale ritiene sia la coppetta target. E' preferibile che durante la ricerca il guinzaglio non sia in tensione e non risulti d'intralcio ai movimenti del cane. Il conduttore in nessun modo deve influenzare il cane. I richiami vocali devono essere utilizzati con moderazione e solo per aiutare il cane in evidenti momenti di difficoltà o distrazione. La ricerca deve risultare intensa e minuziosa, il cane non deve apparire svogliato o demotivato ma deve trasparire la voglia di intraprendere tale attività unitamente al proprio conduttore.

GESTIONE DEL GUINZAGLIO				
ECCELLENTE	BUONA	SUFFICIENTE	MEDIOCRE	ERRATA
25	20	10	5	0

GESTIONE DEL CANE IN RICERCA				
ECCELLENTE	BUONA	SUFFICIENTE	MEDIOCRE	ERRATA
25	20	10	5	0

RICERCA				
ECCELLENTE	BUONA	SUFFICIENTE	MEDIOCRE	ERRATA
50	40	25	10	0

SEGNALAZIONE					
ECCELLENTE	BUONA	SUFFICIENTE	MEDIOCRE	DIFFERENTE	ERRATA
100	80	60	40	20	0
Falso positivo – non confermato	-10	-10	-10	- 10	N.C.
Falso positivo – confermato	-50% sulla prova		N.C.		

TEMPO					
Da	00:00	a	00:15	Punti	100
Dall'16° secondo si decurtano 1 punto per ogni secondo, compresi i primi quindici. Es. Tempo 16 secondi per effettuare la prova, 16 x 1 = 16 punti di penalità, considerato che il punteggio massimo ottenibile è di 100 punti, meno i 16 punti di penalità, il punteggio attribuito sarà di 84 punti. Tempo massimo concesso per questa prova 1 minuti e 40 secondi. I decimi di secondo al fine dell'attribuzione del punteggio non verranno presi in considerazione, tuttavia saranno decisivi solo in caso di ex aequo.					

Cpd. 2 - Ricerca su 14 coppette in cerchio____300 punti

Essenza: Finocchio – Tempo massimo 1 minuto e 40 secondi

La prova consiste nel portare il cane di fronte a 14 coppette disposte in cerchio avente almeno 8 metri di diametro, in una delle quali è inserito il contenitore con input olfattivo essenza "finocchio". Il cane deve riuscire ad identificare detto odore e segnalare il ritrovamento al conduttore nel tempo massimo di 1 minuto e 40 secondi. La gara deve essere eseguita col cane al guinzaglio e senza distrazioni. Una delle coppette sarà la coppetta target, che conterrà l'odore. Tutte le coppette devono essere neutre, quindi non contenere altri odori motivo di distrazione o confusione per il cane. La coppetta target deve cambiare posizione per ogni cane che partecipa alla prova. Il binomio si posizionerà al punto di partenza indicato dal giudice contrassegnato dalla presenza di due coni, il giudice pronuncerà "INIZIO DELLA PROVA OLFATTIVA", da quel momento il conduttore avrà 10" per dare inizio alla prova. Il giudice farà partire il cronometro nel momento in cui il cane avrà oltrepassato i coni. Ogni binomio è libero di scegliere la sequenza di ricerca che preferisce passando anche diverse volte sulle coppette. Una volta individuata la coppetta target il cane deve velocemente segnalarla al conduttore, il giudice terrà conto della precisione, della sicurezza e dell'atteggiamento generale del cane. Il conduttore per comunicare al giudice il ritrovamento dell'odore target alzerà un braccio. Il giudice a questo punto immediatamente fermerà il cronometro. In caso di segnalazioni dubbie (ad esempio se il cane annusa una coppetta e si siede

davanti ad un'altra) il giudice ha facoltà di chiedere al conduttore quale ritiene sia la coppetta target.

GESTIONE DEL GUINZAGLIO				
ECCELLENTE	BUONA	SUFFICIENTE	MEDIOCRE	ERRATA
25	20	10	5	0

GESTIONE DEL CANE IN RICERCA				
ECCELLENTE	BUONA	SUFFICIENTE	MEDIOCRE	ERRATA
25	20	10	5	0

RICERCA				
ECCELLENTE	BUONA	SUFFICIENTE	MEDIOCRE	ERRATA
50	40	25	10	0

SEGNALAZIONE						
ECCELLENTE	BUONA	SUFFICIENTE	MEDIOCRE	DIFFERENTE		ERRATA
100	80	60	40	20		0
Falso positivo – non confermato		-10	-10	-10	- 10	N.C.
Falso positivo – confermato		-50% sulla prova		N.C.		

TEMPO					
Da	00:00	a	00:15	Punti	100

Dall'16° secondo si decurtano 1 punto per ogni secondo, compresi i primi quindici. Es. Tempo 16 secondi per effettuare la prova, 16 x 1 = 16 punti di penalità, considerato che il punteggio massimo ottenibile è di 100 punti, meno i 16 punti di penalità, il punteggio attribuito sarà di 84 punti. Tempo massimo concesso per questa prova 1 minuti e 40 secondi. I decimi di secondo al fine dell'attribuzione del punteggio non verranno presi in considerazione, tuttavia saranno decisivi solo in caso di ex aequo.

Capitolo 3	CLASSE DEBUTTANTI

VALUTAZIONE SOCIABILITA'

Il binomio prima di iniziare la prova si presenta al giudice porgendogli la mano declinando il proprio nome e cognome, il nome del cane e come segnala il target. Il Giudice stringerà la mano al conduttore senza toccare il cane. AI cane che manifesta aggressività nei confronti del giudice verrà preclusa di partecipare alla prova.

Ricerca su 21 coppette in linea	300 punti
Ricerca su 21 coppette in ordine sparso	300 punti
Totale punti Gara	**600 punti**

Cdb. 1 - Ricerca su 21 coppette in linea_____300 punti

Essenza: Finocchio – Tempo massimo 1 minuto e 40 secondi

La prova consiste nel portare il cane di fronte a 21 coppette disposte su un'unica fila distanti almeno 1 metro l'una dall'altra, in una delle quali è inserito il contenitore con input olfattivo essenza "finocchio". Il cane deve riuscire ad identificare detto odore e segnalarne il ritrovamento al conduttore nel tempo massimo di 1 minuto e 40 secondi. La gara deve essere eseguita col cane al guinzaglio e senza distrazioni. Una delle coppette sarà il target, che conterrà l'odore. Tutte le coppette devono essere neutre, quindi non contenere altri odori motivo di distrazione o confusione per il cane. La coppetta target deve cambiare posizione per ogni cane che partecipa alla prova. Il binomio si posizionerà al punto di partenza indicato dal giudice contrassegnato dalla presenza di due coni, il giudice pronuncerà "INIZIO DELLA PROVA OLFATTIVA", da quel momento il conduttore avrà 10" per dare inizio alla prova. Il giudice farà partire il cronometro nel momento in cui il cane avrà oltrepassato i coni. Ogni binomio è libero di scegliere la sequenza di ricerca che preferisce passando anche diverse volte sulle coppette. Una volta individuata la coppetta target il cane deve velocemente segnalarla al conduttore, il giudice terrà conto della precisione, della sicurezza e dell'atteggiamento generale del cane. Il conduttore per comunicare al giudice il ritrovamento dell'odore target alzerà un

braccio. Il giudice a questo punto immediatamente fermerà il cronometro. In caso di segnalazioni dubbie (ad esempio se il cane annusa una coppetta e si siede davanti ad un'altra) il giudice ha facoltà di chiedere al conduttore quale ritiene sia la coppetta target. E' preferibile che durante la ricerca il guinzaglio non sia in tensione e non risulti d'intralcio ai movimenti del cane. Il conduttore in nessun modo deve influenzare il cane. I richiami vocali devono essere utilizzati con moderazione e solo per aiutare il cane in evidenti momenti di difficoltà o distrazione. La ricerca deve risultare intensa e minuziosa, il cane non deve apparire svogliato o demotivato ma deve trasparire la voglia di intraprendere tale attività unitamente al proprio conduttore.

GESTIONE DEL GUINZAGLIO				
ECCELLENTE	BUONA	SUFFICIENTE	MEDIOCRE	ERRATA
25	20	10	5	0

GESTIONE DEL CANE IN RICERCA				
ECCELLENTE	BUONA	SUFFICIENTE	MEDIOCRE	ERRATA
25	20	10	5	0

RICERCA				
ECCELLENTE	BUONA	SUFFICIENTE	MEDIOCRE	ERRATA
50	40	25	10	0

SEGNALAZIONE					
ECCELLENTE	BUONA	SUFFICIENTE	MEDIOCRE	DIFFERENTE	ERRATA
100	80	60	40	20	0
Falso positivo – non confermato	-10	-10	-10	- 10	N.C.
Falso positivo – confermato	-50% sulla prova	N.C.			

TEMPO					
Da	00:00	a	00:20	Punti	100
Dall'21° secondo si decurtano 1 punti per ogni secondo, compresi i primi venti. Es. Tempo 21 secondi per effettuare la prova, 21 x 1 = 21 punti di penalità, considerato che il punteggio massimo ottenibile è di 100 punti, meno i 21 punti di penalità, il punteggio attribuito sarà di 79 punti. Tempo massimo concesso per questa prova 1 minuto e 40 secondi. I decimi di secondo al fine dell'attribuzione del punteggio non verranno presi in considerazione, tuttavia saranno decisivi solo in caso di ex aequo.					

Cdb. 2 - Ricerca su 21 coppette sparse_____300 punti

Essenza: Finocchio – Tempo massimo 1 minuto e 40 secondi.

La prova consiste nel portare il cane di fronte a 21 coppette disposte in ordine sparso all'interno del campo di gara limitatamente ad un'area di 10 metri di lunghezza per 10 metri di larghezza circa, in una delle quali è inserito il contenitore con input olfattivo essenza "finocchio". Il cane deve riuscire ad identificare detto odore e segnalare il ritrovamento al conduttore nel tempo massimo di 1 minuto e 40 secondi. La gara deve essere eseguita col cane al guinzaglio e senza distrazioni. Una delle coppette sarà la coppetta target, che conterrà l'odore. Tutte le coppette devono essere neutre, quindi non contenere altri odori motivo di distrazione o confusione per il cane. La coppetta target deve cambiare posizione per ogni cane che partecipa alla prova. Il binomio si posizionerà al punto di partenza indicato dal giudice contrassegnato dalla presenza di due coni, il giudice pronuncerà "INIZIO DELLA PROVA OLFATTIVA", da quel momento il conduttore avrà 10" per dare inizio alla prova. Il giudice farà partire il cronometro nel momento in cui il cane avrà oltrepassato i coni. Ogni binomio è libero di scegliere la sequenza di ricerca che preferisce passando anche diverse volte sulle coppette. Una volta individuata la coppetta target il cane deve velocemente segnalarla al conduttore, il giudice terrà conto della precisione, della sicurezza e dell'atteggiamento generale del cane. Il conduttore per comunicare al giudice il ritrovamento dell'odore target alzerà un braccio. Il giudice a questo punto immediatamente fermerà il cronometro. In caso di segnalazioni dubbie (ad esempio se il cane annusa una coppetta e si siede davanti ad un'altra) il giudice ha facoltà di chiedere al conduttore quale ritiene sia la coppetta target.

GESTIONE DEL GUINZAGLIO				
ECCELLENTE	BUONA	SUFFICIENTE	MEDIOCRE	ERRATA
25	20	10	5	0

GESTIONE DEL CANE IN RICERCA				
ECCELLENTE	BUONA	SUFFICIENTE	MEDIOCRE	ERRATA
25	20	10	5	0

RICERCA				
ECCELLENTE	BUONA	SUFFICIENTE	MEDIOCRE	ERRATA
50	40	25	10	0

SEGNALAZIONE						
ECCELLENTE	BUONA	SUFFICIENTE	MEDIOCRE	DIFFERENTE		ERRATA
100	80	60	40	20		0
Falso positivo – non confermato		-10	-10	-10	- 10	N.C.
Falso positivo – confermato		-50% sulla prova		N.C.		

TEMPO					
Da	00:00	a	00:20	Punti	100
Dall'21° secondo si decurtano 1 punti per ogni secondo, compresi i primi venti. Es. Tempo 21 secondi per effettuare la prova, 21 x 1 = 21 punti di penalità, considerato che il punteggio massimo ottenibile è di 100 punti, meno i 21 punti di penalità, il punteggio attribuito sarà di 79 punti. Tempo massimo concesso per questa prova 1 minuto e 40 secondi. I decimi di secondo al fine dell'attribuzione del punteggio non verranno presi in considerazione, tuttavia saranno decisivi solo in caso di ex aequo.					

Capitolo 4	CLASSE 1

VALUTAZIONE SOCIABILITA'

Il binomio prima di iniziare la prova si presenta al giudice porgendogli la mano declinando il proprio nome e cognome, il nome del cane e come segnala il target. Il Giudice stringerà la mano al conduttore senza toccare il cane. AI cane che manifesta aggressività nei confronti del giudice verrà preclusa di partecipare alla prova.

Condotta con il guinzaglio	60 punti
Seduto resta con andata e ritorno del conduttore	60 punti
Impressione Generale	30 punti
Ricerca in ambiente x 1 target 1 esca	300 punti
Totale punteggio gara classe 1	**450 punti**

Cls 1.1 - Condotta con il guinzaglio_____60 punti

Comandi: "Piede" o equivalenti sono consentiti alla partenza e per ogni cambio di direzione ~~o posizione~~. Il cane dovrà seguire il conduttore, camminando alla sua sinistra, con la spalla sulla linea del ginocchio del conduttore. L'esercizio sarà eseguito con passo NORMALE seguendo lo schema stabilito, che prevede 10 metri di condotta il primo lato, 5 metri il secondo lato e 10 metri il terzo lato. L'esercizio sarà eseguito con passo NORMALE seguendo 2 cambi di direzione a S (sinistra), 2 a D (destra), 2 dietrofront, prosegue in condotta fino al punto di partenza dove il binomio tornerà in posizione base. E' consentito il giro intorno al cono. Il conduttore deve bilanciare le braccia in modo naturale, il guinzaglio va tenuto "morbido" raccolto nella mano sinistra. Tutti i concorrenti devono eseguire lo stesso schema di percorso. Ogni cambio di direzione o sosta è indicato da un cono o equivalente. In Classe 1 i comandi vocali possono essere accompagnati dall'utilizzo di comandi gestuali o di gesti di incoraggiamento.

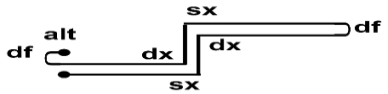

ECCELLENTE	BUONA	SUFFICIENTE	MEDIOCRE	ERRATA
60	50	30	20	0

Cls 1.2 – Esercizio “Seduto” // “Resta” con andata e ritorno del conduttore _____60 punti

Dietro ordine del giudice, il conduttore, partendo dalla posizione base, esegue la condotta per 10 metri. Giunto al cono si ferma, impartisce l’ordine “Resta” al cane (che nel frattempo si è messo in posizione base senza comando ulteriore, è facoltà del conduttore togliere o meno il guinzaglio), e prosegue la marcia per ulteriori 10 metri; dopodiché, autonomamente, si gira verso il cane rimanendo fermo per circa 5 secondi, su segnalazione del giudice, torna verso il cane. Si riposiziona con il cane “Al piede” e girando su se stessi eseguendo un dietrofront tornano verso la posizione di partenza. Se il cane si sposta durante la marcia del conduttore verrà penalizzato. Se durante la marcia il cane segue il proprio conduttore potrà essere riposizionato ma la sua valutazione non potrà andare oltre la sufficienza. Il cane potrà essere riposizionato una sola volta, se il cane ripropone lo stesso errore all’esercizio verranno attribuiti 0 punti.

ECCELLENTE	BUONA	SUFFICIENTE	MEDIOCRE	ERRATA
60	50	30	20	0

Cls 1.3 - Impressione Generale_____30 punti

Oltre a valutare il singolo esercizio il giudice dovrà dare un giudizio dell’insieme degli esercizi valutando separatamente l’atteggiamento e la tecnica del conduttore e la precisione del cane. Il conduttore verrà valutato per la gestione del guinzaglio, dei comandi, della mimica e gestualità durante gli esercizi e della gestione del cane in ambiente di gara. Il cane verrà valutato per la precisione e la prontezza con la quale esegue i comandi, deve apparire motivato e attento.

Impressione generale del conduttore	15	10	5	2	0
Impressione generale del cane	15	10	5	2	0

Cls 1.4 - Ricerca in ambiente con 1 target e 1 esca____300 punti

Essenza: Anice – 1 esca (wurstel) Tempo massimo 3 minuti e 20 secondi

La prova consiste nel cercare e segnalare **1 odore target** occultato in una stanza (magazzino, ufficio, deposito) o in un ambiente esterno, non più piccolo di 18 metri quadri, appositamente "arredato" con mobili, suppellettili e oggetti vari. Come già descritto in prefazione gli organizzatori della gara dovranno necessariamente provvedere ad "arredare" l'aria di ricerca con un congruo numero di oggetti anche di uso comune (borse, mobili, cassettiere, indumenti ecc.) che consentano al giudice di avere a disposizione una varietà di nascondigli. All'interno dell'ambiente vi sarà nascosto un contenitore uguale a quello utilizzato per il target contente un odore esca (wurstel). Il cane dovrà rimanere concentrato sull'individuazione dell'odore target senza lasciarsi distrarre o condizionare dall'odore dell'esca. Non dovrà segnalarla, non dovrà cercare di prenderla o arrestare la ricerca. I target saranno nascosti considerando la taglia del cane che dovrà effettuare la ricerca. Il binomio si posizionerà al punto di partenza indicato dal giudice contrassegnato dalla presenza di due coni, il giudice pronuncerà "INIZIO DELLA PROVA OLFATTIVA", da quel momento il conduttore avrà 10 secondi per dare inizio alla prova. Il giudice farà partire il cronometro nel momento in cui il cane avrà oltrepassato i coni. La ricerca sarà effettuata con il guinzaglio. Una volta individuato l'odore target il cane deve segnalarlo al conduttore, il giudice terrà conto della precisione, della sicurezza e dell'atteggiamento generale del cane. Quando il conduttore sarà convinto della segnalazione del cane per dichiarare il ritrovamento dell'odore target alzerà un braccio e il giudice dichiarerà la segnalazione "corretta" o "falsa" fermando il cronometro.

GESTIONE DEL GUINZAGLIO				
ECCELLENTE	BUONA	SUFFICIENTE	MEDIOCRE	ERRATA
25	20	10	5	0

GESTIONE DEL CANE IN RICERCA				
ECCELLENTE	BUONA	SUFFICIENTE	MEDIOCRE	ERRATA
25	20	10	5	0

RICERCA				
ECCELLENTE	BUONA	SUFFICIENTE	MEDIOCRE	ERRATA
50	40	25	10	0

SEGNALAZIONE					
ECCELLENTE	BUONA	SUFFICIENTE	MEDIOCRE	DIFFERENTE	ERRATA
100	80	60	40	20	0
Falso segnalazione – non confermata	-10	-10	-10	- 10	N.C.
Falsa segnalazione – confermata	-50% sulla prova		N.C.		

TEMPO					
Da	00:00	a	00:20	Punti	100

Dall'21° secondo si decurtano 0,50 punti per ogni secondo, compresi i primi venti. Es. Tempo 21 secondi per effettuare la prova, 21 x 0,5 =10,5 punti di penalità, considerato che il punteggio massimo ottenibile è di 100 punti, meno gli 10,5 punti di penalità, il punteggio attribuito sarà di 89,5 punti. Tempo massimo concesso per questa prova 3 minuti e 20 secondi. I decimi di secondo al fine dell'attribuzione del punteggio non verranno presi in considerazione, tuttavia saranno decisivi solo in caso di ex aequo.

Capitolo 5	CLASSE 2

VALUTAZIONE SOCIABILITA'

Il binomio prima di iniziare la prova si presenta al giudice porgendogli la mano declinando il proprio nome e cognome, il nome del cane e come segnala il target. Il Giudice stringerà la mano al conduttore senza toccare il cane. AI cane che manifesta aggressività nei confronti del giudice verrà preclusa di partecipare alla prova.

Condotta senza guinzaglio	60 punti
Seduto durante la marcia con A/R del conduttore	60 punti
Impressione Generale	30 punti
Ricerca su persone x 1 target con 2 esche	300 punti
Totale punteggio gara classe 2	**450 punti**

Cls 2.1 - Condotta SENZA guinzaglio_____60 punti

Comandi: "Piede" o altri sono consentiti alle partenze e per ogni cambio di direzione. Il cane dovrà seguire il conduttore, camminando alla sua sinistra, con la spalla sulla linea del ginocchio del conduttore. L'esercizio sarà eseguito con passo NORMALE seguendo lo schema stabilito, che comprende: 2 cambi di direzione a S (sinistra), 2 a D (destra), 2 dietrofront, 1 fermata. Ogni lato è lungo 10 metri. Il conduttore deve bilanciare le braccia in modo naturale. Tutti i concorrenti devono eseguire lo stesso schema di percorso. Ogni comando o aiuto non verbale sarà penalizzato. Altri errori a discrezione del Giudice.

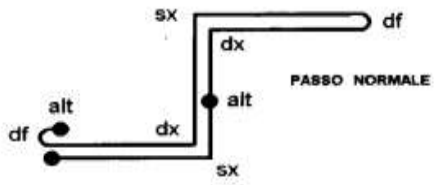

ECCELLENTE	BUONA	SUFFICIENTE	MEDIOCRE	ERRATA
60	50	30	20	0

Cls 2.2 – "SEDUTO" durante la marcia con andata e ritorno del conduttore (senza guinzaglio)_____60 punti

Dietro ordine del giudice, il conduttore dalla posizione base esegue la condotta per 10 metri. Giunto al cono senza fermarsi, impartisce l'ordine "Seduto" al cane e prosegue la marcia per ulteriori 10 metri dopodiché, autonomamente si gira verso il cane rimanendo fermo per **30 secondi**, su segnalazione del giudice torna verso il cane. Riposiziona il cane "Al piede" e girando su se stessi tornano verso la posizione di partenza. Se il cane si sposta durante la marcia del conduttore verrà penalizzato. Se il cane assume un'altra posizione non potrà prendere più della sufficienza, se tutto il resto è eccellente.

ECCELLENTE	BUONA	SUFFICIENTE	MEDIOCRE	ERRATA
60	50	30	20	0

Cls 2.3 - Impressione Generale_____30 punti

Oltre a valutare il singolo esercizio il giudice dovrà dare un giudizio dell'insieme degli esercizi valutando separatamente l'atteggiamento e la tecnica del conduttore e la precisione del cane . Il conduttore verrà valutato per la gestione del guinzaglio, dei comandi, della mimica e gestualità durante gli esercizi e della gestione del cane in ambiente di gara. Il cane verrà valutato per la precisione e la prontezza con la quale esegue i comandi, deve apparire motivato e attento.

Impressione generale del conduttore	15	10	5	2	0
Impressione generale del cane	15	10	5	2	0

Cls 2.4 RICERCA IN AMBIENTE_____300 PUNTI

Essenza: Chiodi di Garofano – Tempo massimo 4 minuti e 10 secondi, 2 esche (wurstel)

La prova consiste nel cercare e segnalare 1 odore target occultato in un'area recintata grande almeno 30 metri quadri, appositamente "arredata" con mobili, suppellettili e oggetti vari. Il campo di gara deve contenere, un

numero di oggetti adeguato tale da rendere l'ambiente ricco, di nascondigli da ispezionare, tipo cinesini, borse, ostacoli dell'agility, tavoli, sedie, cassettiere, vasi, secchi e tutto quello che i giudici riterranno di inserire nel campo di gara con lo scopo di rendere la ricerca lunga e impegnativa. Inoltre all'interno dello scenario di ricerca vi saranno dai 2 ai 3 figuranti, che verranno posizionati a discrezione del giudice. La fonte olfattiva verrà posizionata considerando la taglia del cane che dovrà effettuare la ricerca, questa potrà essere occultata anche addosso ai figuranti. Il giudice ha facoltà di modificare il campo di gara aggiungendo o eliminando oggetti. Il binomio si posizionerà al punto di partenza indicato dal giudice contrassegnato dalla presenza di due coni, il giudice pronuncerà "INIZIO DELLA PROVA OLFATTIVA", da quel momento il conduttore avrà 10" per dare inizio alla prova. Il giudice farà partire il cronometro nel momento in cui il cane avrà oltrepassato i coni. La prova sarà effettuata **con il guinzaglio e all'interno del campo di gara (indifferentemente fra oggetti e persone) vi saranno due contenitori uguali a quello dell'odore target contenenti un odore esca (wurstel).** Il cane dovrà rimanere concentrato sull'individuazione dell'odore target senza lasciarsi distrarre o condizionare dall'odore dell'esca, che non dovrà segnalare, non dovrà cercare di prenderlo o arrestare la ricerca. Una volta individuato odore target il cane deve segnalarlo al conduttore, il giudice terrà conto della precisione, della sicurezza e dell'atteggiamento generale del cane. Quando il conduttore sarà convinto della segnalazione del cane per dichiarare il ritrovamento dell'odore target alzerà un braccio e il giudice dichiarerà la segnalazione "corretta" O "falsa" permettendo al binomio di riprendere la ricerca.

GESTIONE DEL GUINZAGLIO				
ECCELLENTE	BUONA	SUFFICIENTE	MEDIOCRE	ERRATA
25	20	10	5	0

GESTIONE DEL CANE IN RICERCA				
ECCELLENTE	BUONA	SUFFICIENTE	MEDIOCRE	ERRATA
25	20	10	5	0

RICERCA				
ECCELLENTE	BUONA	SUFFICIENTE	MEDIOCRE	ERRATA
50	40	25	10	0

SEGNALAZIONE					
ECCELLENTE	BUONA	SUFFICIENTE	MEDIOCRE	DIFFERENTE	ERRATA
100	80	60	40	20	0
Falso segnalazione – non confermata	-10	-10	-10	- 10	N.C.
Falsa segnalazione – confermata	-50% sulla prova		N.C.		

TEMPO					
Da	00:00	a	00:25	Punti	100

Dall'26° secondo si decurtano 0,40 punti per ogni secondo, compresi i primi venticinque. Es. Tempo 26 secondi per effettuare la prova, 26 x 0,4 = 10,4 punti di penalità, considerato che il punteggio massimo ottenibile è di 100 punti, meno gli 10,4 punti di penalità, il punteggio attribuito sarà di 89,6 punti. Tempo massimo concesso per questa prova 4 minuti e 10 secondi. I decimi di secondo al fine dell'attribuzione del punteggio non verranno presi in considerazione, tuttavia saranno decisivi solo in caso di ex aequo.

Capitolo	
6	**CLASSE 3**

VALUTAZIONE SOCIABILITA'

Il binomio prima di iniziare la prova si presenta al giudice porgendogli la mano declinando il proprio nome e cognome, il nome del cane e come segnala il target. Il Giudice stringerà la mano al conduttore senza toccare il cane. Al cane che manifesta aggressività nei confronti del giudice verrà preclusa di partecipare alla prova.

Condotta senza guinzaglio andature, normale, veloce e lenta	60 punti
Riporto in piano (lancio almeno dieci metri)	60 punti
Invio al Target 20 metri	60 punti
Impressione Generale	30 punti
Ricerca in ambiente x 1 target con 3 esche	300 punti
Totale punteggio gara classe 3	**510 punti**

Cls 3.1 - Condotta SENZA guinzaglio con cambio di velocità di andatura _____60 punti

Comandi: "Piede" o altri sono consentiti alle partenze e per ogni cambio di direzione e andatura. Il cane dovrà seguire il conduttore, camminando alla sua sinistra, con la spalla sulla linea del ginocchio del conduttore. L'esercizio sarà eseguito con passo normale seguendo lo schema stabilito, che comprende: 2 cambi di direzione a S (sinistra), 2 a D (destra), 2 dietrofront, 1 fermata. Dopo il primo dietrofront si eseguirà la condotta con cinque metri ad andatura normale, cinque di corsa e cinque lenti, per poi proseguire a passo normale. Il conduttore deve bilanciare le braccia in modo naturale. Tutti i concorrenti devono eseguire lo stesso schema di percorso. Ogni comando o aiuto non verbale sarà penalizzato. Altri errori a discrezione del Giudice.

L'intera condotta a/r è lunga circa 80 metri, e l'ultimo lato deve essere lungo circa 20 metri (ovvero 10 metri il primo lato, 10 il secondo lato e 20 il terzo lato).

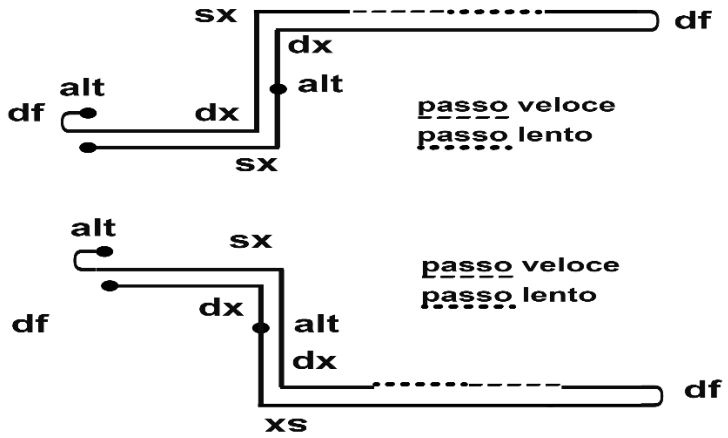

ECCELLENTE	BUONA	SUFFICIENTE	MEDIOCRE	ERRATA
60	50	30	20	0

Cls 3.2 - RIPORTO IN PIANO _____60 PUNTI

Dalla corretta posizione base, il conduttore lancia il riportello a circa 10 metri di distanza. Durante il lancio, è consentito muovere una gamba, ma dopo aver riunito le gambe è necessario effettuare una pausa di circa 3 secondi. È consentito impartire il comando per portare, solo quando il riportello si è fermato. Al comando per portare, il cane deve correre direttamente verso il riportello, raccoglierlo immediatamente e portarlo direttamente al proprio conduttore. Sia l'andata che il ritorno devono essere determinati e motivati. Il riportello deve essere tenuto fermo in bocca sia durante il riporto che quando il cane è seduto di fronte, fino a che il conduttore, dopo una pausa di circa 3 secondi, impartisce l'ordine per il lascia e riprende il riportello. Quando il cane è seduto di fronte, deve offrire correttamente il riportello al conduttore. Dopo una ulteriore pausa di circa 3 secondi, al comando per la posizione base il cane deve porsi a sedere direttamente in posizione base. In quella posizione, il riportello deve essere tenuto con la mando destra, tenendo stretto lungo il corpo il braccio destro. Il riporto potrà anche avvenire con il cane che assumerà direttamente la posizione base, e su indicazione del conduttore dovrà eseguire il "lascia". Il conduttore deve poi riportare il riportello nell'apposito supporto. Il riportello, di dimensioni congrue in base alle dimensioni del cane, può essere di proprietà del conduttore, che avrà cura di consegnarlo prima dell'ingresso in campo. Criteri di giudizio Sono da penalizzare: mancanza di motivazione e determinazione all'andata o al ritorno, errori nella raccolta o far

cadere il riportello, giocare o masticare, il conduttore che divarica le gambe, errori nel sedere di fronte o in posizione base (ad esempio un comportamento non tranquillo), così come aiuti da parte del conduttore.

ECCELLENTE	BUONA	SUFFICIENTE	MEDIOCRE	ERRATA
60	50	30	20	0

Cls 3.3 - INVIO AL TARGET _____60 PUNTI

Dalla “posizione base” su autorizzazione del giudice, il conduttore lascia il cane e posiziona un target a circa 20mt di distanza, il conduttore autonomamente ritorna a fianco del cane e dopo circa 3 secondi invia autonomamente il cane verso il target utilizzando o un comando gestuale o con un comando vocale, o entrambi simultaneamente. Il cane una volta raggiunto il target dovrà posizionarsi o in piedi o a terra con le zampe anteriori sul target in direzione del conduttore (la posizione che assumerà il cane dovrà essere dichiarata al giudice prima dell’esercizio) e dovrà mantenere quella posizione fin quando il conduttore, su ordine del giudice, tornerà da lui rimettendolo nella “posizione di base” una volta al suo fianco.

Viene definito target un piano in tessuto o in altro materiale di qualsiasi colore. In ogni modo non deve superare la dimensione di 50cm x 50cm

ECCELLENTE	BUONA	SUFFICIENTE	MEDIOCRE	ERRATA
60	50	30	20	0

Cls 3.4 - Impressione Generale_____30 PUNTI

Oltre a valutare il singolo esercizio il giudice dovrà dare un giudizio dell’insieme degli esercizi valutando separatamente l’atteggiamento e la tecnica del conduttore e la precisione del cane. Il conduttore verrà valutato per la gestione del guinzaglio, dei comandi, della mimica e gestualità durante gli esercizi e della gestione del cane in ambiente di gara. Il cane verrà valutato per la precisione e la prontezza con la quale esegue i comandi, deve apparire motivato e attento.

Impressione generale del conduttore	15	10	5	2	0
Impressione generale del cane	15	10	5	2	0

Cls 3.5 RICERCA IN AMBIENTE_____300 PUNTI

Essenza: a discrezione del giudice – Tempo massimo 4 minuti e 10 secondi, 3 esche (wurstel)

La prova consiste nel cercare e segnalare 1 odore target occultato in un'area recintata grande almeno 50 metri quadri, appositamente "arredata" con mobili, suppellettili e oggetti vari. L'ambiente di ricerca deve comprendere preferibilmente un muro creato con dei blocchetti di cemento (ogni blocchetto crea almeno due nascondigli) della lunghezza di circa 5 metri e alto 1 metro. **Il campo di gara deve contenere, un numero di oggetti adeguato tale da rendere l'ambiente ricco, di nascondigli da ispezionare, tipo cinesini, borse, ostacoli dell'agility, tavoli, sedie, cassettiere, vasi, secchi e tutto quello che i giudici riterranno di inserire nel campo di gara con lo scopo di rendere la ricerca lunga e impegnativa. Inoltre all'interno dello scenario di ricerca vi saranno dai 4 ai 6 figuranti, che verranno posizionati a discrezione del giudice. La fonte olfattiva verrà posizionata considerando la taglia del cane che dovrà effettuare la ricerca, questa può essere occultata anche sui figuranti.** Il giudice ha facoltà di modificare il campo di gara aggiungendo o eliminando oggetti. Il binomio si posizionerà al punto di partenza indicato dal giudice contrassegnato dalla presenza di due coni, il giudice pronuncerà "INIZIO DELLA PROVA OLFATTIVA", da quel momento il conduttore avrà 10" per dare inizio alla prova. Il giudice farà partire il cronometro nel momento in cui il cane avrà oltrepassato i coni. La prova sarà effettuata **con il guinzaglio e all'interno del campo di gara (indifferentemente fra oggetti e persone) vi saranno tre contenitori uguali a quello degli odori target contenenti un odore esca (wurstel).** Il cane dovrà rimanere concentrato sull'individuazione dell'odore target senza lasciarsi distrarre o condizionare dall'odore dell'esca, che non dovrà segnalare, non dovrà cercare di prenderlo o arrestare la ricerca. Una volta individuato odore target il cane deve segnalarlo al conduttore, il giudice terrà conto della precisione, della sicurezza e dell'atteggiamento generale del cane. Quando il conduttore sarà convinto della segnalazione del cane per dichiarare il ritrovamento dell'odore target alzerà un braccio e il giudice dichiarerà la segnalazione "corretta" O "falsa" permettendo al binomio di riprendere la ricerca.

GESTIONE DEL GUINZAGLIO				
ECCELLENTE	BUONA	SUFFICIENTE	MEDIOCRE	ERRATA
25	20	10	5	0

GESTIONE DEL CANE IN RICERCA				
ECCELLENTE	BUONA	SUFFICIENTE	MEDIOCRE	ERRATA
25	20	10	5	0

RICERCA				
ECCELLENTE	BUONA	SUFFICIENTE	MEDIOCRE	ERRATA
50	40	25	10	0

SEGNALAZIONE					
ECCELLENTE	BUONA	SUFFICIENTE	MEDIOCRE	DIFFERENTE	ERRATA
100	80	60	40	20	0
Falso segnalazione – non confermata		-10	-10	-10	- 10	N.C.
Falsa segnalazione – confermata		-50% sulla prova		N.C.	

TABELLA CONVERSIONE TEMPO					
Da	00:00	a	00:35	Punti	100

Dal 36° secondo si decurtano 0,40 punti per ogni secondo compresi i trentacinque. es. Tempo 36 secondi per effettuare la prova, 36 x 0,4 = 14,4 punti di penalità, considerato che il punteggio massimo ottenibile è di 100 punti, meno i 14,4 punti di penalità, ovvero 85,6 punti attribuiti. Tempo massimo concesso per questa prova 4 minuti e 10 secondi. I decimi di secondo al fine dell'attribuzione del punteggio non verranno presi in considerazione, tuttavia saranno decisivi solo in caso di ex aequo.

Eventuali deroghe possono essere autorizzate, in via eccezionale dal C.T.N.

noseworksportivocsen@gmail.com

@NoseworkSportivoCsen

t.me/noseworksportivocsen

Noseworksportivocsen